ГТБВ.402152.040 ГЧ

Вид и параметры взрывозащиты

0Ex ia IIC T6...T1 Ga
ООО _____
№ ЕАЭС-RU.XXXXXXXXXX/XX
Ui: 28,2 В Ci: 10 нФ
Ii: 100 мА Li: 0,5 мГн
Pi: 0,7 Вт
-60 °C ≤ ta ≤ +650 °C
IP67

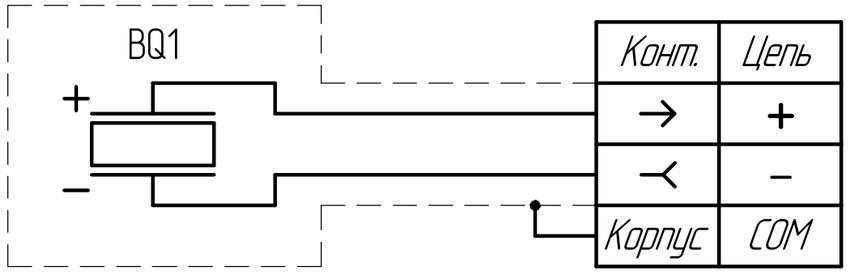

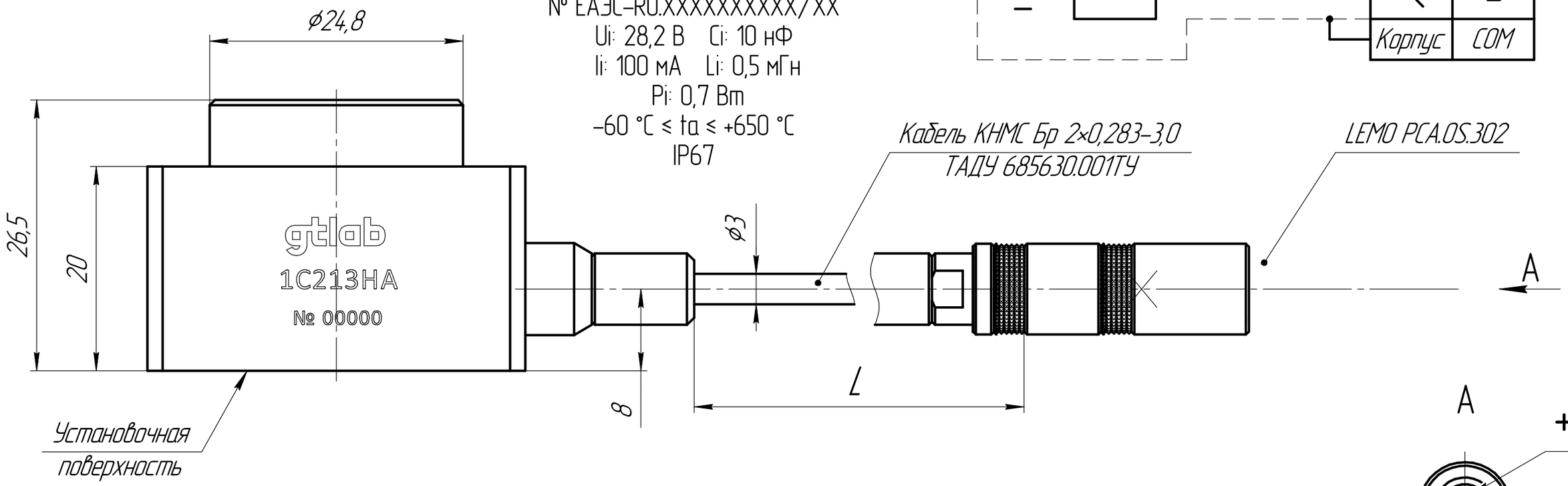

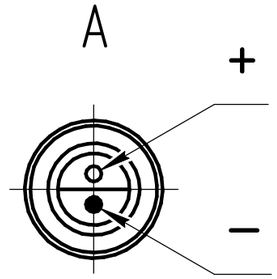

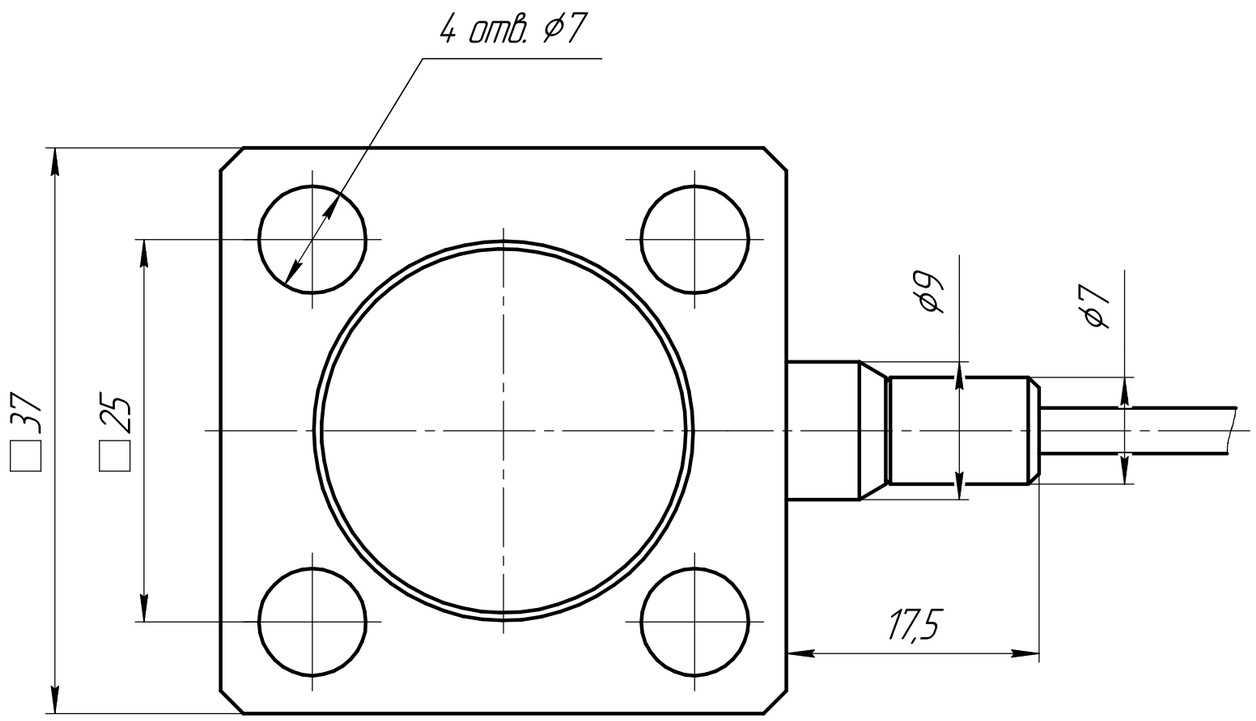

1 Все размеры для справок.

2 Длина L кабеля – по требованию заказчика.

3 Минимальный радиус гиба кабеля – 75 мм.

4 Акселерометр крепить винтами из комплекта монтажных частей с моментом затяжки 2,5...2,7 Н·м.

5 Поверхность крепления акселерометра должна быть выполнена с допуском плоскостности 0,05 с шероховатостью не хуже $\sqrt{Ra\ 1{,}25}$.

Изм.	Лист	№ докум.	Подп.	Дата
Разраб.		Шубин		25.12.24
Пров.		Новосёлов		
Т.контр.				
Н.контр.		Ситников		
Утв.		Кирпичёв		

ГТБВ.402152.040 ГЧ

Акселерометр 1С213
Габаритный чертеж

Лит.	Масса	Масштаб
	246,9 г	2,5:1
Лист	Листов 1	

ООО "ГТЛАБ"

Перв. примен. | Справ. № | Подп. и дата | Инв. № дубл. | Взам. инв. № | Подп. и дата | Инв. № подл.

Копировал Формат А3