ГТБВ.431134.027 ГЧ

| Обозначение | Код |
|---|---|
| ГТБВ.431134.027 | A125-1 |
| -01 | A125-10 |
| -02 | A125-100 |
| -03 | A125-0,1 |
| -04 | A125-1-01 |
| -05 | A125-10-01 |
| -06 | A125-100-01 |
| -07 | A125-0,1-01 |
| -08 | A125-1-02 |
| -09 | A125-10-02 |
| -10 | A125-100-02 |
| -11 | A125-0,1-02 |
| -12 | A125-1-03 |
| -13 | A125-10-03 |
| -14 | A125-100-03 |
| -15 | A125-0,1-03 |
| -16 | A125-1-04 |
| -17 | A125-10-04 |
| -18 | A125-100-04 |
| -19 | A125-0,1-04 |
| -20 | A125-1-05 |
| -21 | A125-10-05 |
| -22 | A125-100-05 |
| -23 | A125-0,1-05 |

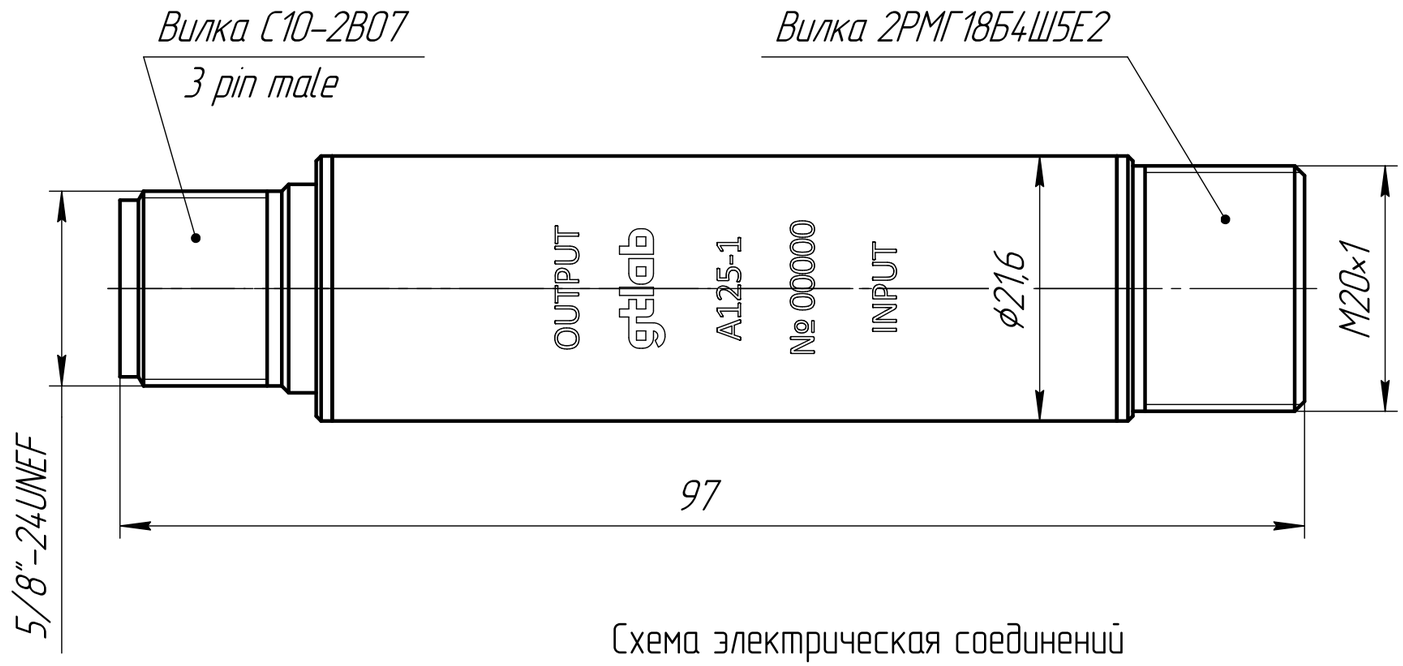


Вид и параметры взрывозащиты

0 Ex ia IIC T6 Ga
ООО "ПРОЕКТНЫЙ ЦЕНТР "ТЕРРА"
№ ЕАЭС RU C-RU.XXXX.X.XXXXX/XX
Ui: 28,2 В; Ii: 100 мА; Li: 0,5 мГн;
Ci: 0,02 мкФ; Pi: 0,72 Вт
-40 °C ≤ ta ≤ +85 °C
IP54

Схема электрическая соединений

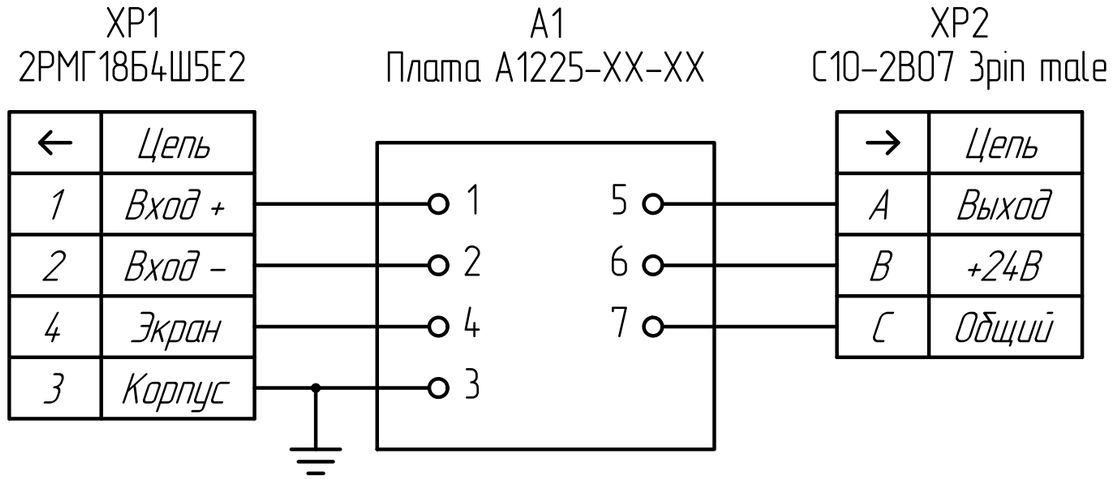


| ← | Цепь |
|---|---|
| 1 | Вход + |
| 2 | Вход – |
| 4 | Экран |
| 3 | Корпус |

| → | Цепь |
|---|---|
| A | Выход |
| B | +24В |
| C | Общий |

1 Размеры для справок.

| Изм. | Лист | № докум. | Подп. | Дата |
|---|---|---|---|---|
| Разраб. | | Щубин | | 06.03.25 |
| Пров. | | Новоселов | | |
| Т.контр. | | Бабанова | | |
| | | | | |
| Н.контр. | | Ситников | | |
| Утв. | | Кирпичёв | | |

ГТБВ.431134.027 ГЧ

Формирователь сигналов A125
Габаритный чертеж

| Лит. | Масса | Масштаб |
|---|---|---|
| | 100 г | 2:1 |
| Лист | Листов 1 | |

gtlab

Перв. примен. | Справ. № | Подп. и дата | Инв. № дубл. | Взам. инв. № | Подп. и дата | Инв. № подл.

Копировал | Формат А3