ГТБВ.431134.027 ГЧ

Обозначение	Код
ГТБВ.431134.027	A125-1
-01	A125-10
-02	A125-100
-03	A125-0,1
-04	A125-1-01
-05	A125-10-01
-06	A125-100-01
-07	A125-0,1-01
-08	A125-1-02
-09	A125-10-02
-10	A125-100-02
-11	A125-0,1-02
-12	A125-1-03
-13	A125-10-03
-14	A125-100-03
-15	A125-0,1-03
-16	A125-1-04
-17	A125-10-04
-18	A125-100-04
-19	A125-0,1-04
-20	A125-1-05
-21	A125-10-05
-22	A125-100-05
-23	A125-0,1-05

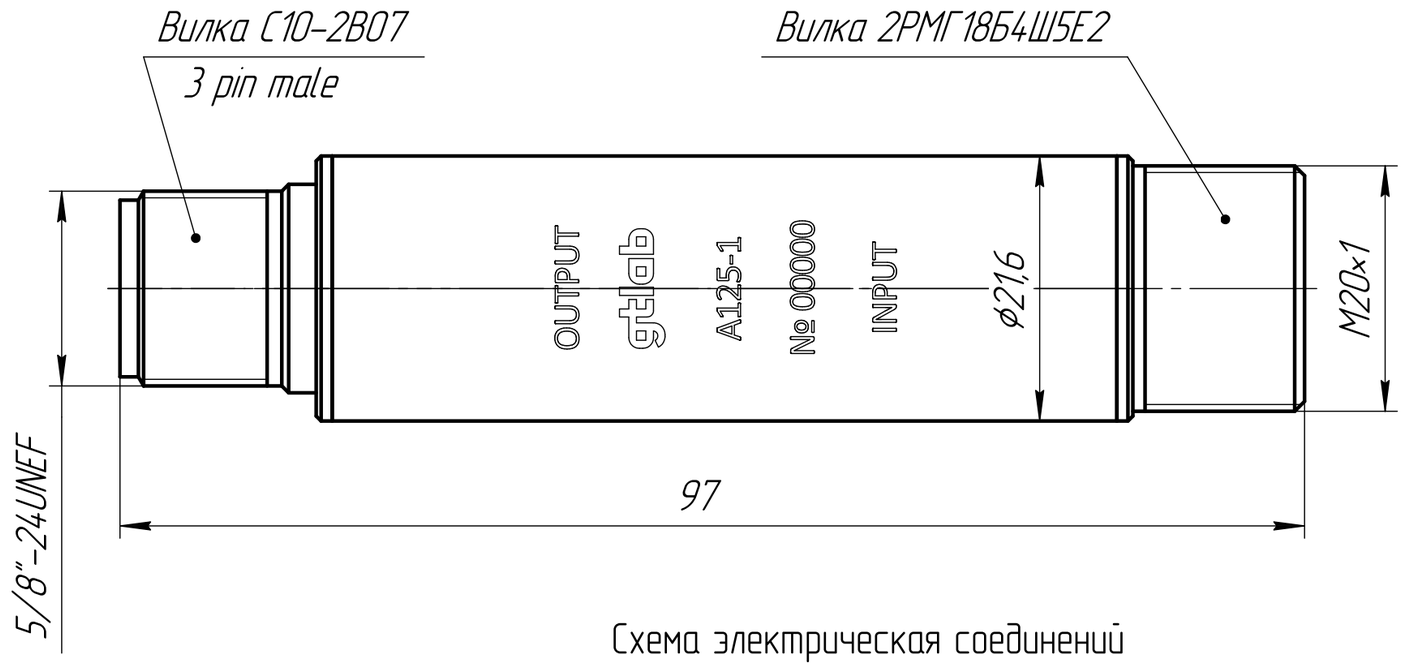

Вид и параметры взрывозащиты

0 Ex ia IIC T6 Ga
ООО "ПРОЕКТНЫЙ ЦЕНТР "ТЕРРА"
№ ЕАЭС RU C-RU.XXXX.X.XXXXX/XX
Ui: 28,2 В; Ii: 100 мА; Li: 0,5 мГн;
Ci: 0,02 мкФ; Pi: 0,72 Вт
-40 °C ≤ ta ≤ +85 °C
IP54

Схема электрическая соединений

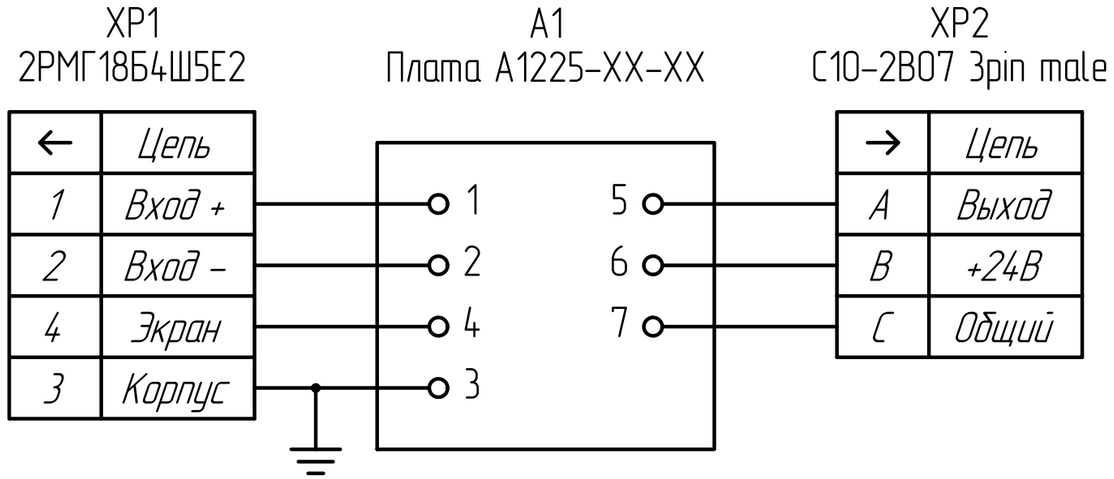

←	Цепь
1	Вход +
2	Вход –
4	Экран
3	Корпус

→	Цепь
A	Выход
B	+24В
C	Общий

1 Размеры для справок.

Изм.	Лист	№ докум.	Подп.	Дата
Разраб.		Щубин		06.03.25
Пров.		Новоселов		
Т.контр.		Бабанова		
Н.контр.		Ситников		
Утв.		Кирпичёв		

ГТБВ.431134.027 ГЧ

Формирователь сигналов A125
Габаритный чертеж

Лит.	Масса	Масштаб
	100 г	2:1
Лист	Листов 1	

gtlab

Перв. примен. | Справ. № | Подп. и дата | Инв. № дубл. | Взам. инв. № | Подп. и дата | Инв. № подл.

Копировал | Формат А3