ГТБВ.433633.012 ГЧ

Перв. примен.

Справ. №

Рис. 1

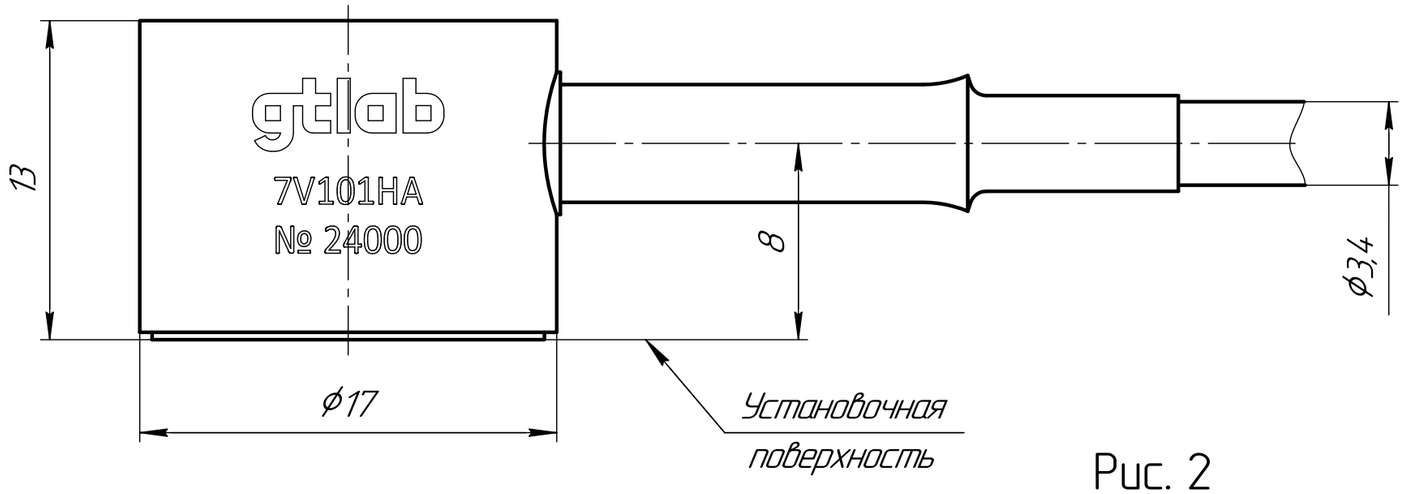

Схема электрическая принципиальная

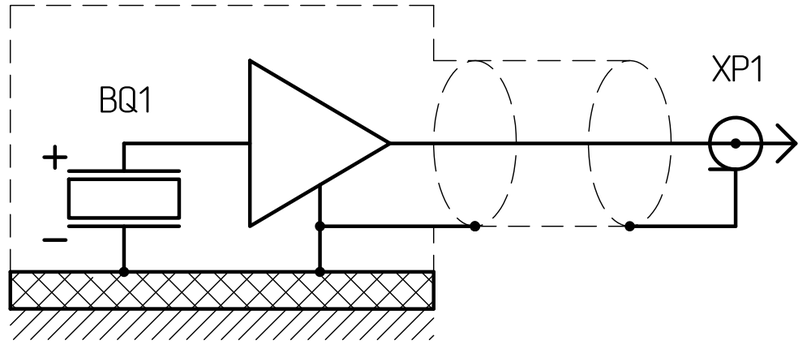

Рис. 2

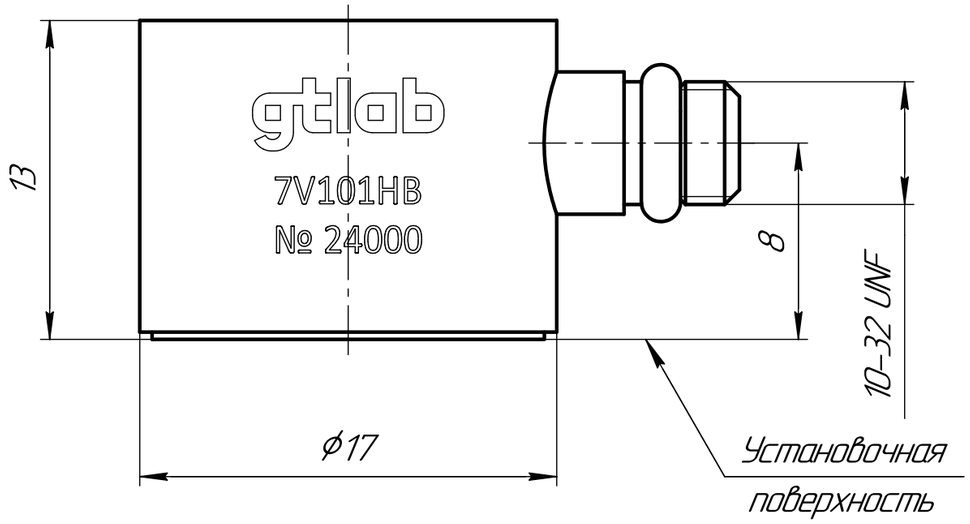

Схема электрическая принципиальная

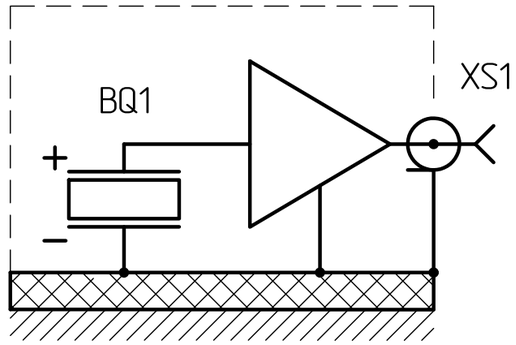

Обозначение	Код	Рис.
ГТБВ.433633.012	7V101HA	1
ГТБВ.433633.012–01	7V101HB	2

1 Все размеры для справок.

2 Подключение преобразователя производить согласно схеме электрической соединений.

3 Поверхность крепления преобразователя должна быть выполнена с допуском плоскостности 0,05 с шероховатостью не хуже $\sqrt{Ra\ 1{,}25}$.

Изм.	Лист	№ докум.	Подп.	Дата
Разраб.		Шубин		27.08.24
Пров.		Новосёлов		
Т.контр.				
Н.контр.		Ситников		
Утв.		Кирпичёв		

ГТБВ.433633.012 ГЧ

Преобразователь акустической эмиссии 7V101 Габаритный чертеж

Лит.	Масса	Масштаб
	20 г	4:1
Лист	Листов 1	

gtlab

Подп. и дата

Инв. № дубл.

Взам. инв. №

Подп. и дата

Инв. № подл.

Копировал

Формат А3