ГТБВ.753125.002

Rz 20 (√)

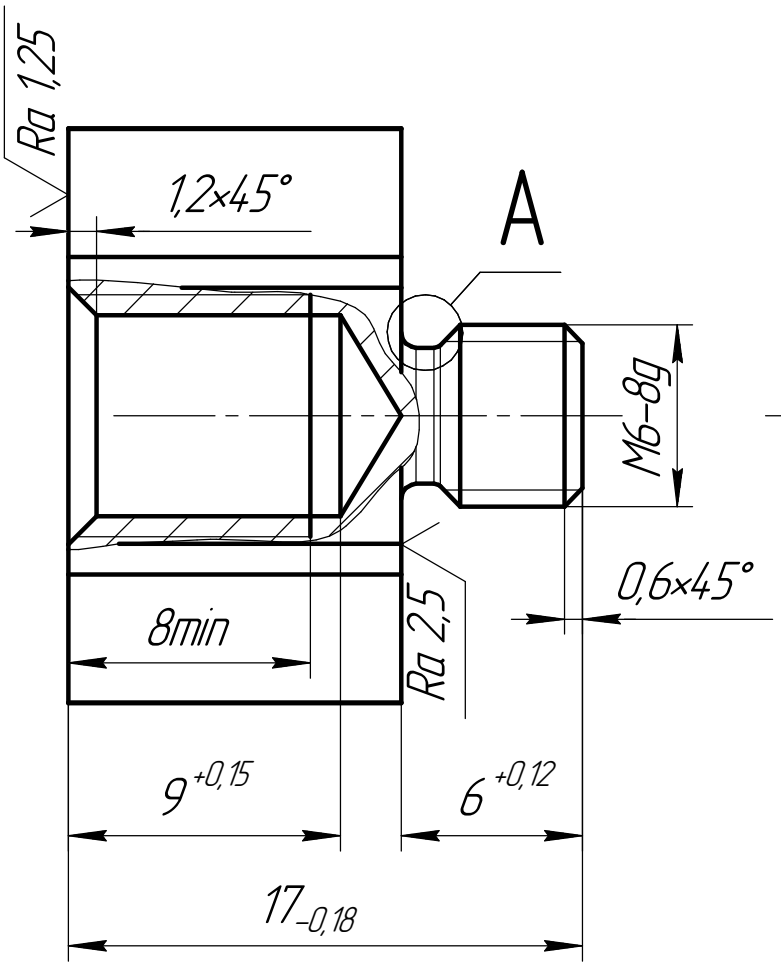

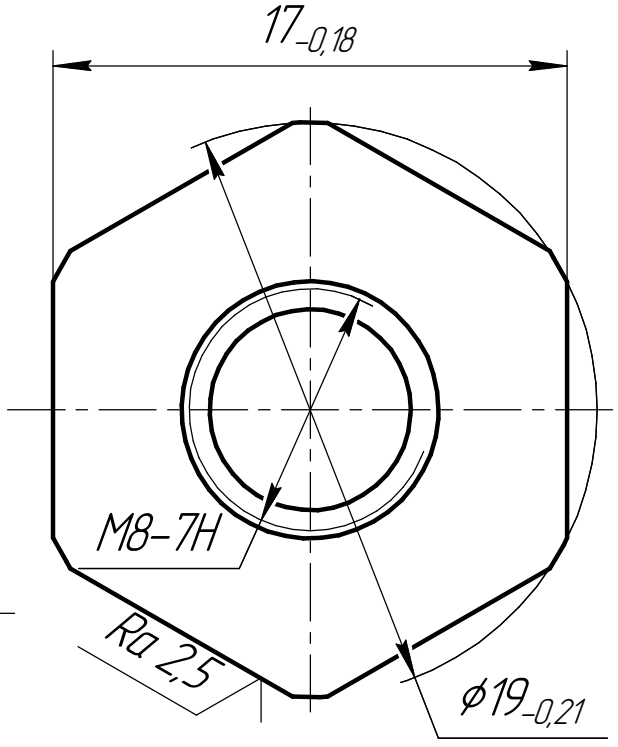

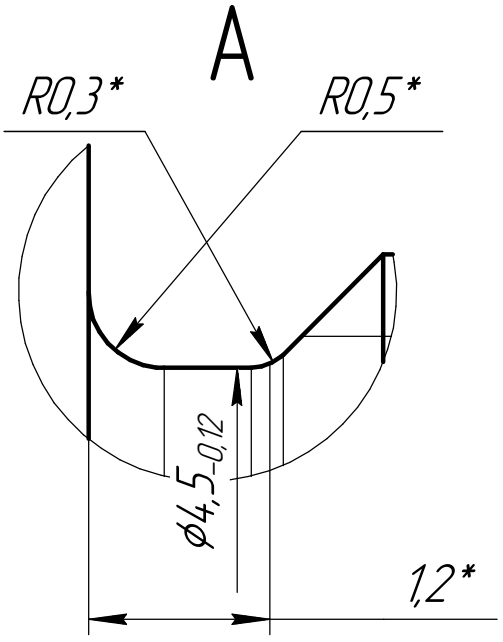

1 *Размер обеспечить инструментом.
2 Острые кромки, заусенцы – удалить.
3 Допускается замена материала на сталь 14Х17Н2.
4 Маркировку выполнить по технологии предприятия изготовителя.

Изм.	Лист	№ докум.	Подп.	Дата
Разраб.		Забродин		
Пров.		Новоселов		
Т.контр.				
Н.контр.				
Утв.		Кирпичев		

ГТБВ.753125.002

Адаптер
В2680

Лит.	Масса	Масштаб
	0,02	4:1
Лист	Листов 1	

Сталь 12Х18Н10Т ГОСТ 5632-72

gtlab

Перв. примен. | Справ. № | Подп. и дата | Инв. № дубл. | Взам. инв. № | Подп. и дата | Инв. № подл.

Копировал | Формат А4