ГТБВ.433642.004 ГЧ

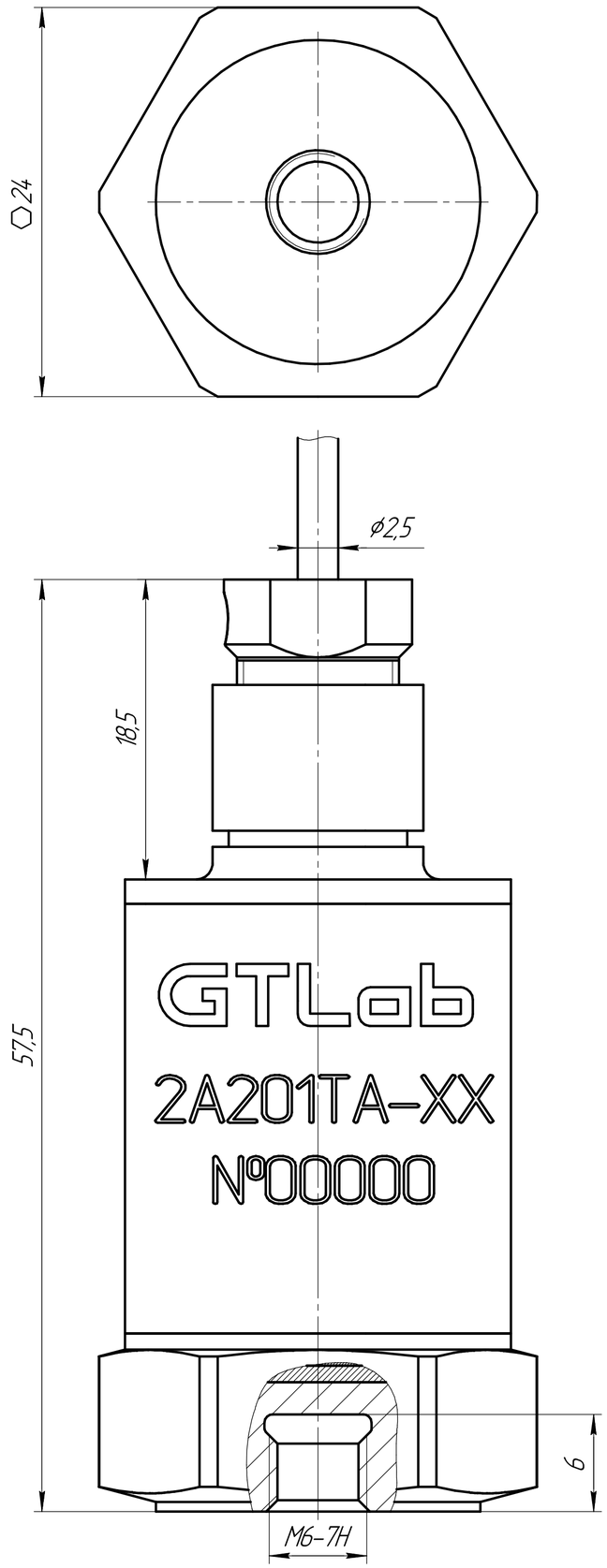

Рис. 2

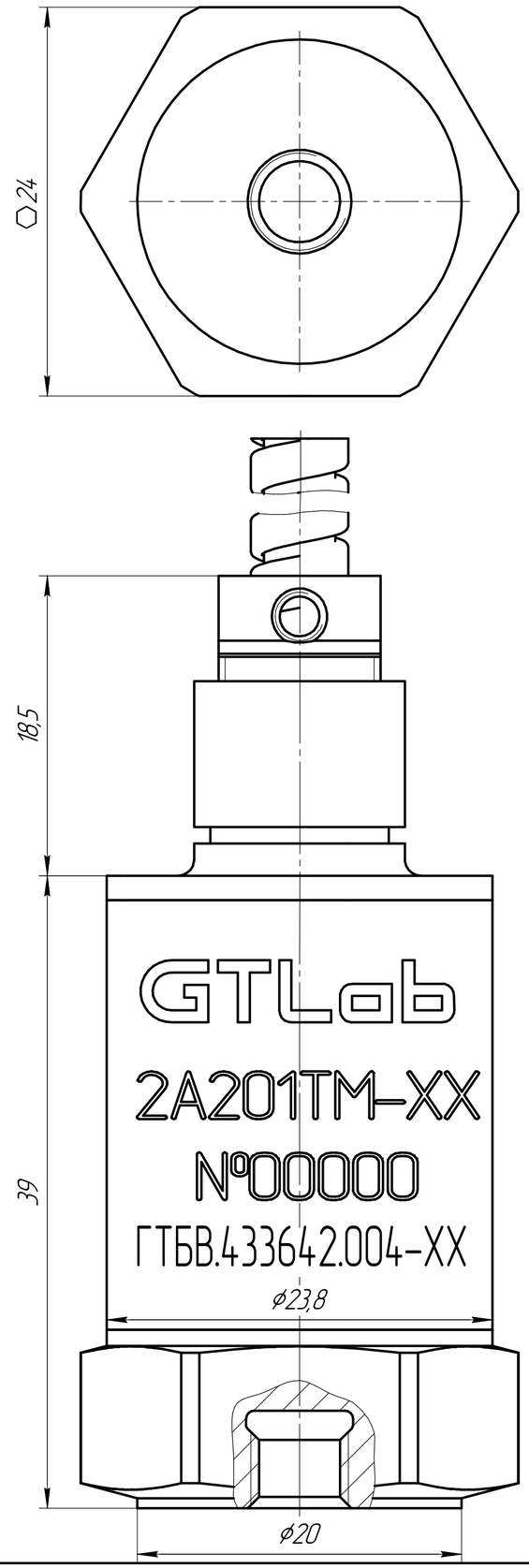

Схема электрическая соединений

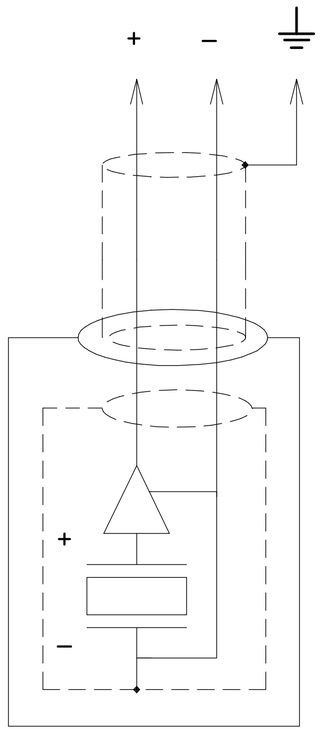

Обозначение	Наименование	Маркировка взрывозащиты и температурный диапазон	Рис.
ГТБВ.433642.004	2A201TA-20	0Ex ia IIC T6...T5 Ga -40...+80°C	1
ГТБВ.433642.004-01	2A201TA-40		1
ГТБВ.433642.004-02	2A201TA-80		1
ГТБВ.433642.004-03	2A201TA-160		1
ГТБВ.433642.004-04	2A201TA-200		1
ГТБВ.433642.004-05	2A201TM-20		2
ГТБВ.433642.004-06	2A201TM-40		2
ГТБВ.433642.004-07	2A201TM-80		2
ГТБВ.433642.004-08	2A201TM-160		2
ГТБВ.433642.004-09	2A201TM-200		2
ГТБВ.433642.004-10	2A201TA-20	1Ex d IIC T6...T5 -40...+85°C	1
ГТБВ.433642.004-11	2A201TA-40		1
ГТБВ.433642.004-12	2A201TA-80		1
ГТБВ.43642.004-13	2A201TA-160		1
ГТБВ.433642.004-14	2A201TA-200		1
ГТБВ.433642.004-15	2A201TM-20		2
ГТБВ.433642.004-16	2A201TM-40		2
ГТБВ.433642.004-17	2A201TM-80		2
ГТБВ.433642.004-18	2A201TM-160		2
ГТБВ.433642.004-19	2A201TM-200		2
ГТБВ.433642.004-20	2A201TA-20(T)	0Ex ia IIC T6...T4 Ga -40...+120°C	1
ГТБВ.433642.004-21	2A201TA-40(T)		1
ГТБВ.433642.004-22	2A201TA-80(T)		1
ГТБВ.43642.004-23	2A201TA-160(T)		1
ГТБВ.433642.004-24	2A201TA-200(T)		1
ГТБВ.433642.004-25	2A201TM-20(T)		2
ГТБВ.433642.004-26	2A201TM-40(T)		2
ГТБВ.433642.004-27	2A201TM-80(T)		2
ГТБВ.433642.004-28	2A201TM-160(T)		2
ГТБВ.433642.004-29	2A201TM-200(T)		2

Изм.	Лист	№ докум.	Подп.	Дата	
Разраб.		Ситников		02.09.20	
Пров.		Новоселов			
Т.контр.					
Н.контр.					
Утв.		Кирпичев			

ГТБВ.433642.004 ГЧ

2A201TA(TM)-XX
Габаритный чертеж

Лит.	Масса	Масштаб
0		4:1
Лист	Листов 1	

GTLab

Перв. примен. | Справ. № | Подп. и дата | Инв. № дубл. | Взам. инв. № | Подп. и дата | Инв. № подл.

Копировал | Формат А2