ГТБВ.402159.028 ГЧ

Перв. примен.

Справ. №

Подп. и дата

Инв. № дубл.

Взам. инв. №

Подп. и дата

Инв. № подл.

Схема электрическая соединений

Цепь	→
OUT A	1
OUT V	2
+24V	3
GND	4

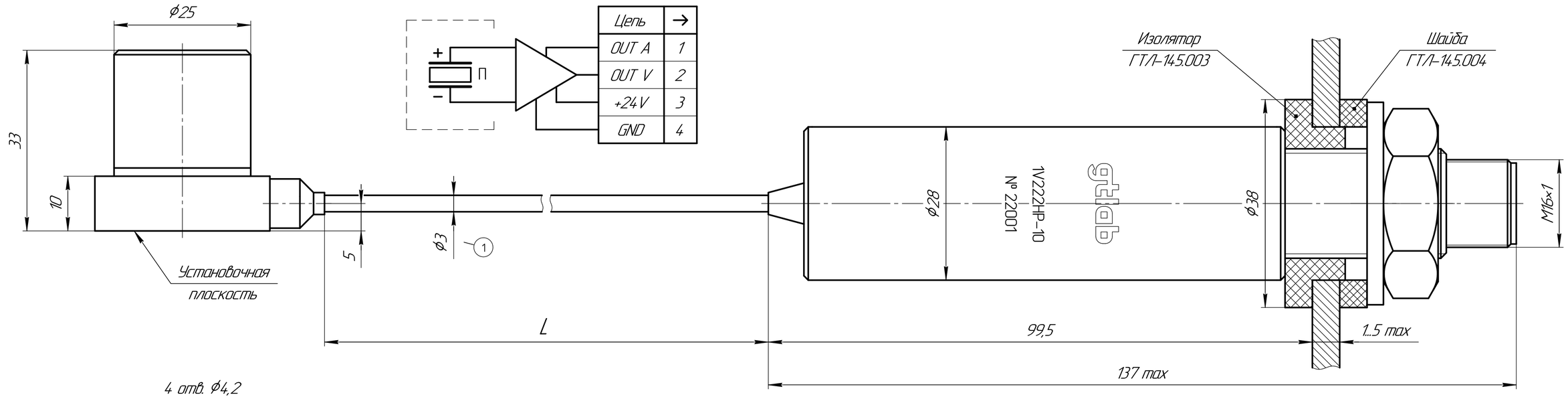

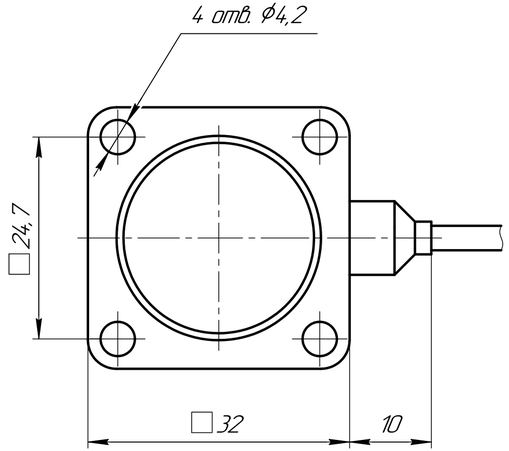

Отверстие монтажное

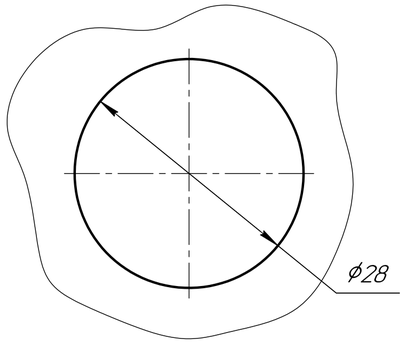

1 Размеры для справок.

2 Длина L – по требованию заказчика.

3 Подключение датчика – согласно схеме электрической соединений.

4 Датчик крепить винтами из комплекта монтажных частей с моментом затяжки 1,5...1,7 Нм.

5 Поверхность крепления датчика должна быть выполнена с допуском плоскостности 0,05 с шероховатостью не хуже $\sqrt{Ra\ 1{,}25}$.

1				30.08.23	ГТБВ.402159.028 ГЧ			
Изм.	Лист	№ докум.	Подп.	Дата				
Разраб.		Щубин		11.05.22	Акселерометр 1V222HP-10 Габаритный чертеж	Лит.	Масса	Масштаб 2:1
Пров.		Новоселов				Лист	Листов 1	
Т.контр.						GTLab		
Н.контр.		Ситников						
Утв.		Курпичев						

Копировал

Формат А4×3