ГТБВ.433644.012ГЧ

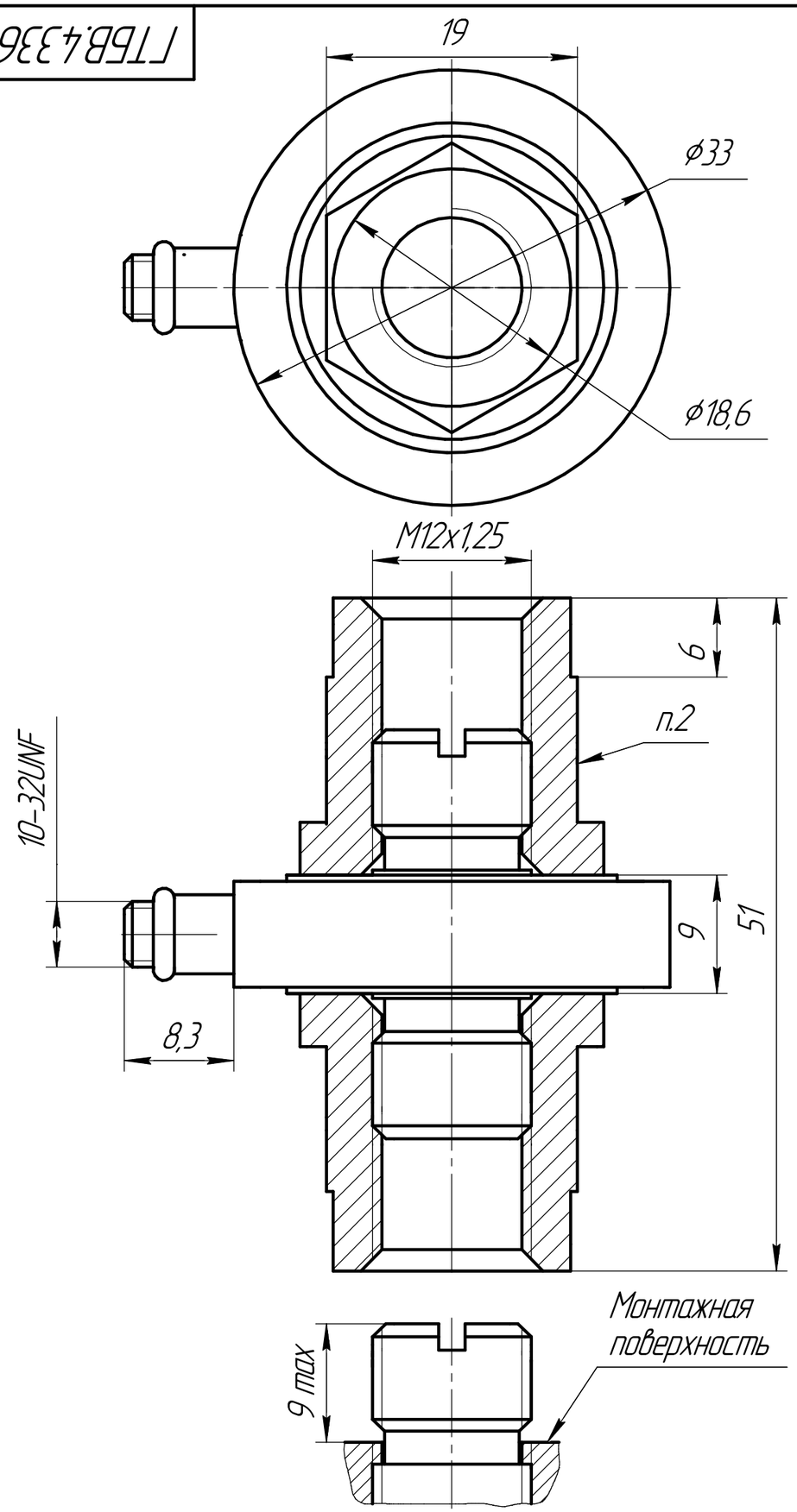

Чувствительность (±15 %)	2 пКл/Н
Диапазон измерения при сжатии	0 – 50 кН
Диапазон измерения при растяжении	0 – 20 кН

1 Монтажные поверхности должны иметь неплоскостность не более 0,03 мм и шероховатость не хуже Ra 2,5.
2 Не прикладывать крутящий момент к верхнему шестиграннику при закреплении датчика.
3 Рекомендуемый монтажный момент 5–10 Нм.

Изм.	Лист	№ докум.	Подп.	Дата	ГТБВ.433644.012ГЧ		
Разраб.		Сеобеев			Датчик силы 4С103НВ Габаритный чертёж	Лит.	Масса	Масштаб 2,5:1
Пров.		Новосёлов				Лист	Листов 1
Т.контр.						ООО"ГТЛаб"	
Н.контр.							
Утв.		Кирпичёв					

Перв. примен.

Справ. №

Подп. и дата

Инв. № дубл.

Взам. инв. №

Подп. и дата

Инв. № подл.

Копировал

Формат А3